Zertifiziertes Management-System ZDH ZERT DIN EN ISO 9001:2008
Reg.-Nr.: Q1 0497064

2018 Sicher mit System BG geprüft

IPAF

... überall und jeder
Lift-Manager
Arbeitsbühnen-Service

Spendieren Sie ihrem DENKA•LIFT ein neues Kleid:

Verkleidungen für Dk3 Modelle als kompletter Satz nun zu Top Angebotspreisen:

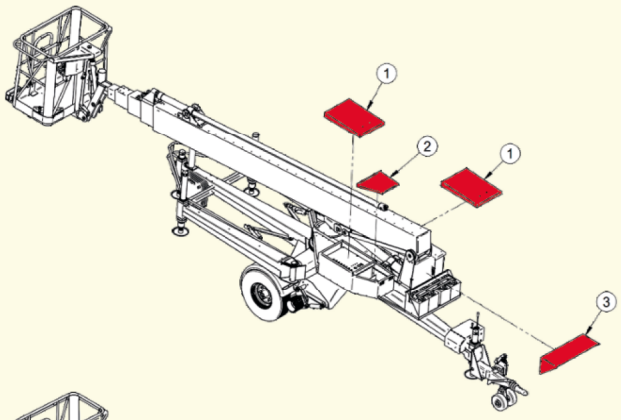

Verkleidungskit 1

(bestehend aus 4 Verkleidungen, siehe Abbildung und detaillierte Auflistung Seite 2)

€ 349,-

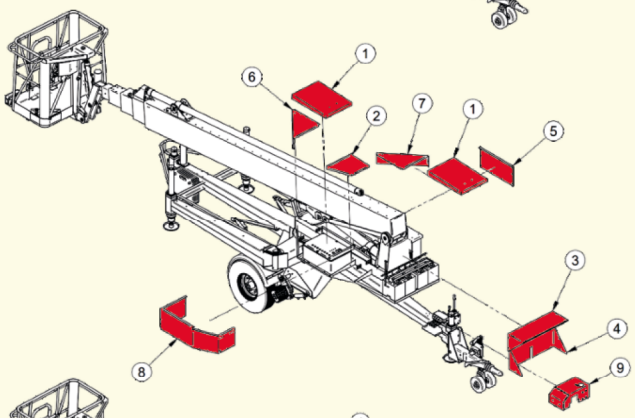

Verkleidungskit 2

(bestehend aus 10 Verkleidungen, siehe Abbildung und detaillierte Auflistung Seite 2)

€ 949,-

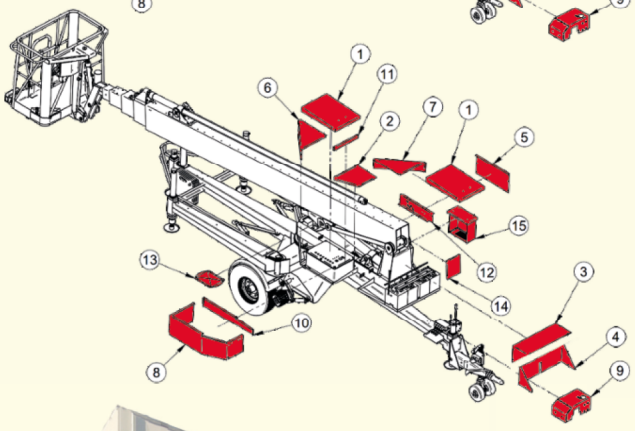

Verkleidungskit 3

(bestehend aus 16 Verkleidungen, siehe Abbildung und detaillierte Auflistung Seite 2)

€ 1.249,-

Weitere Top Angebote und Infos auch im Online-Shop:

www.lift-manager.de

... überall und jederzeit
Lift-Manager
Arbeitsbühnen-Service

Lift-Manager GmbH
Standort Jänkendorf
Schulstraße 20
02906 Jänkendorf
Tel. 03588 2546-0
Fax. 03588 2546-25
Info@lift-manager.de

Lift-Manager GmbH
Standort Massing
Mühlenweg 1
84323 Massing
Tel. 08724 9601-22
Fax. 08724 9601-69
Info@lift-manager.de

IHR persönliches FAX-ANTWORT-Formular

Unsere E-Mail-Adresse:

Unsere Internet-Adresse:

Wir wünschen ...

Ansprechpartner:

Bitte Firmenstempel anbringen und Ansprechpartner eintragen

Bestellung:

	Pos.	Artikelbezeichnung	Art. Nr.	Menge	
☐ Kit 1	1	Deckel groß El/Hy	300045	2	349,-
	2	Deckel klein EL.Seite	300048	1	
	3	Deckel f. Batteriekasten	300018	1	
	☐	Aufklebersatz zu Kit 1			7,-
☐ Kit 2	1	Deckel groß El/Hy	300045	2	949,-
	2	Deckel klein EL.Seite	300048	1	
	3	Deckel f. Batteriekasten	300018	1	
	4	Batteriekasten Unterteil	300143	1	
	5	Seitenblech abnehmbar Hydraulik	300065	1	
	6	Dreiecksblech El.-Seite	300050	1	
	7	Dreiecksblech/Giebel	300052	1	
	8	Verkleidung außen Elektrik	300095	1	
	9	Verkleidung kpl. f. Ventile, m. Fahrantrieb	300010	1	
		oder Alternativ: Verkleidung mit Langloch	300359	1	
	☐	Aufklebersatz zu Kit 2			39,-
☐ Kit 3	1	Deckel groß El/Hy	300045	2	1.249,-
	2	Deckel klein EL.Seite	300048	1	
	3	Deckel f. Batteriekasten	300018	1	
	4	Batteriekasten Unterteil	300143	1	
	5	Seitenblech abnehmbar Hydraulik	300065	1	
	6	Dreiecksblech El.-Seite	300050	1	
	7	Dreiecksblech/Giebel	300052	1	
	8	Verkleidung außen Elektrik	300095	1	
	9	Verkleidung kpl. f. Ventile, m. Fahrantrieb	300010	1	
		oder Alternativ: Verkleidung mit Langloch	300359	1	
	10	Blechverkleidung innen Elektroseite	300036	1	
	11	Querträger f. Verkleidung	300059	1	
	12	Seitenblech innen Hydraulikseite	300037	1	
	13	Deckel f. Drehzentrum (lange Ausf.)	300071	1	
	14	Mastenddeckel f. Rohr 1	300087	1	
	15	Gehäuse f. Leistungstrafo	300120	1	
	☐	Aufklebersatz zu Kit 3			41,-

Alle Blechteile sind lackiert in RAL 3002.
Bitte geben Sie bei der Bestellung die Fahrgestellnummer an: _____

Alle Preise zzgl. gesetzl. MwSt., Versand und Verpackung ab Lager Massing.

Haben Sie noch Fragen, dann wenden Sie sich einfach an uns! Tel.: 08724 9601-22

Ort/Datum _____ Unterschrift _____

Fax zurück an
08724 9601-69

... überall und jederzeit
Lift-Manager
Arbeitsbühnen-Service